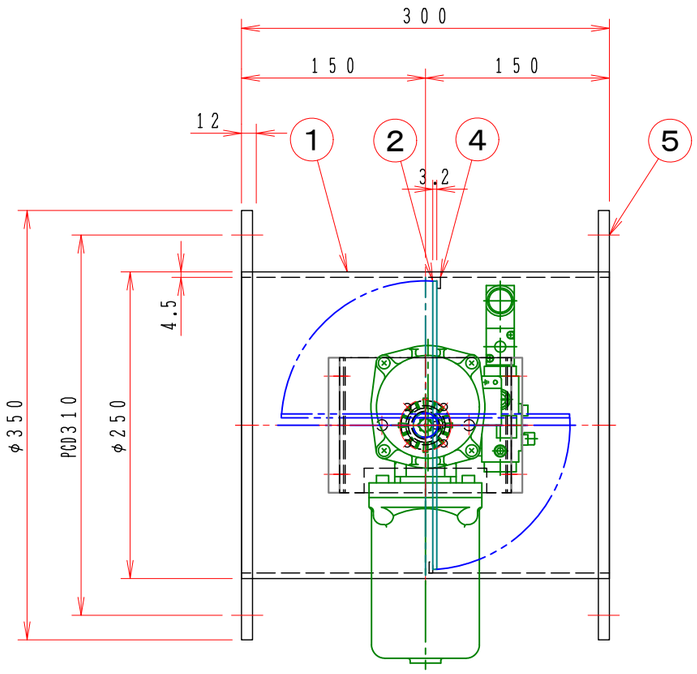

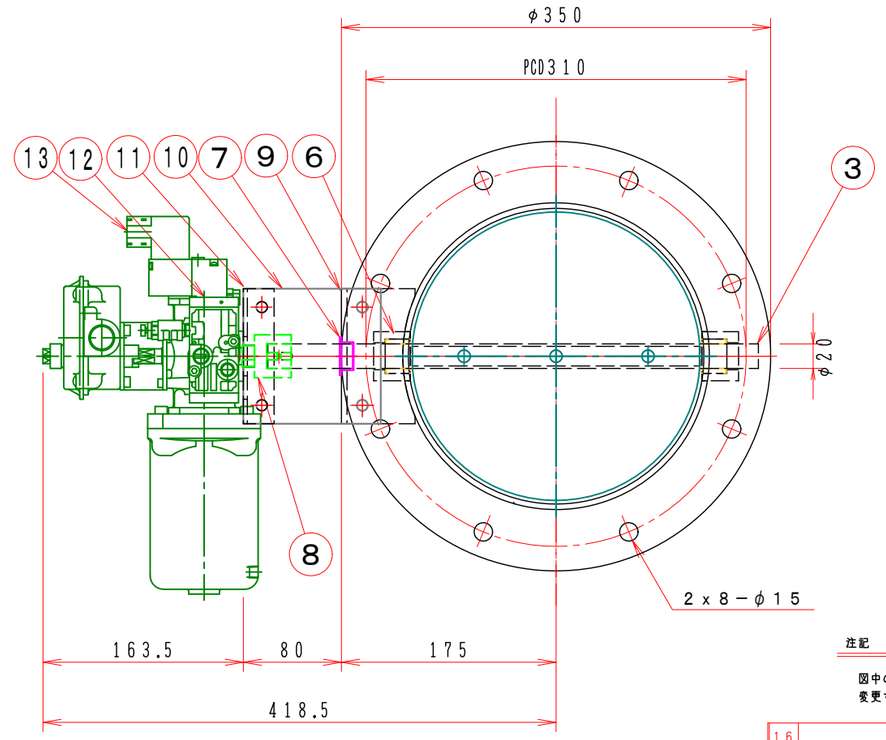

注記

図中の寸法については現場調査及び機器設計等の進捗にともなって変更することがある。

スプリングリターン（閉）

フローシート図

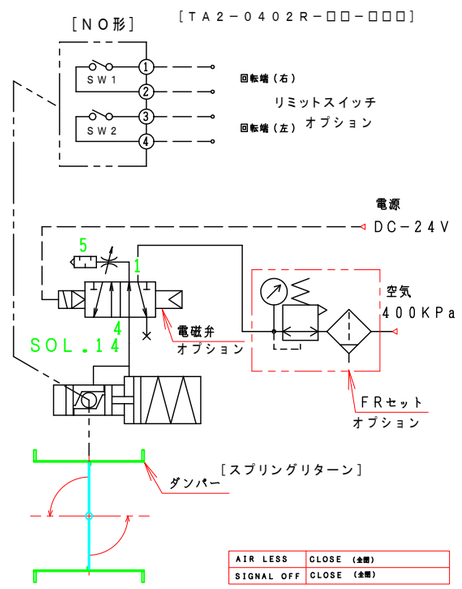

特　記

1．板フランジとケーシング接合部の内面は全溶接、外側は点付溶接。

2．塗装は内外面錆止め塗装外面シルバー１回塗り。

3．本図ダンパーの使用範囲は下記の通です。　　外径寸法はミリチサイズ（ダクトサイズ）です。

静圧：±４．０ＫＰａ以下　風速：２５ｍ／ｓ以下　温度：−１０〜６０℃以下

☆　ロータリーアクチェーターは仕様により異なります、別途お問い合せ下さい。

☆　屋内使用清浄空気用です。屋外使用、腐食性ガス等の場合はお問い合せ下さい。

No	部品名称 TITLE	数量 QTY	備考（規格・寸法）(DIMENSIONS)
16			
15	電磁弁、開平信号、ＦＲ付		ＴＡ２−０４０Ｒ（Ｌ）−３２−ＳＮ５オプション
14	電磁弁、開平信号付		ＴＡ２−０４０Ｒ（Ｌ）−３１−ＳＮ５オプション
13	電磁弁付		ＴＡ２−０４０Ｒ（Ｌ）−３０−ＳＮ５オプション
12	ロータリーアクチェーター	1	ＴＡ２−０４０Ｒ（Ｌ）−００
11	駆動部取付板	1	ＳＰＣ　４．５ｔ
10	接続板	2	ＳＳ４００　９ｔ
9	取付基台	1	ＳＰＣ　４．５ｔ
8	アダプター	1	Ａ−３５１８２０　　ＳＳ４００
7	ドライブッシュ	1	ＬＦＺＦ２０−１０
6	シャフトボス	2	Ｂ２０４２０ＭＳ
5	フランジ	1組	ＳＳ４００　１２ｔ
4	羽根当て	1	ＳＳ４００　３ｘ９
3	シャフト	1	ＳＧＤ　φ２０
2	可動羽根	1	ＳＰＣ　３．２ｔ
1	ダンパー本体	1	ＭＤ−２５０φ　ＳＰＣ　４．５ｔ

回数 REV.MARK	年月日 DATE	承認 APPROVED BY	変更者 REVISED BY	記事 CONTENTS

変更 REVISIONS

尺度 SCALE

単位 UNITS

承認 APPROVED BY　　検図 CHECKED BY

設計 DESIGNED BY　　製図 DRAWN BY　Takeda　DEC. 14. 2015

名称 TITLE

自動・ダンパー
ＥＨＤＨＡＲＬＦ−２５０−Ｓ
スプリングリターン

耐熱２００℃（ＳＳ）

栄進空調株式会社
EISHIN KUCHO CO., LTD.

ＥＨＤＨＡＲＬＦ−２５０−Ｓ

01/10

変更回数 REV.MARK 01

M/#　O/#　工事番号 JOB No.

図面番号 DRAWING NO.